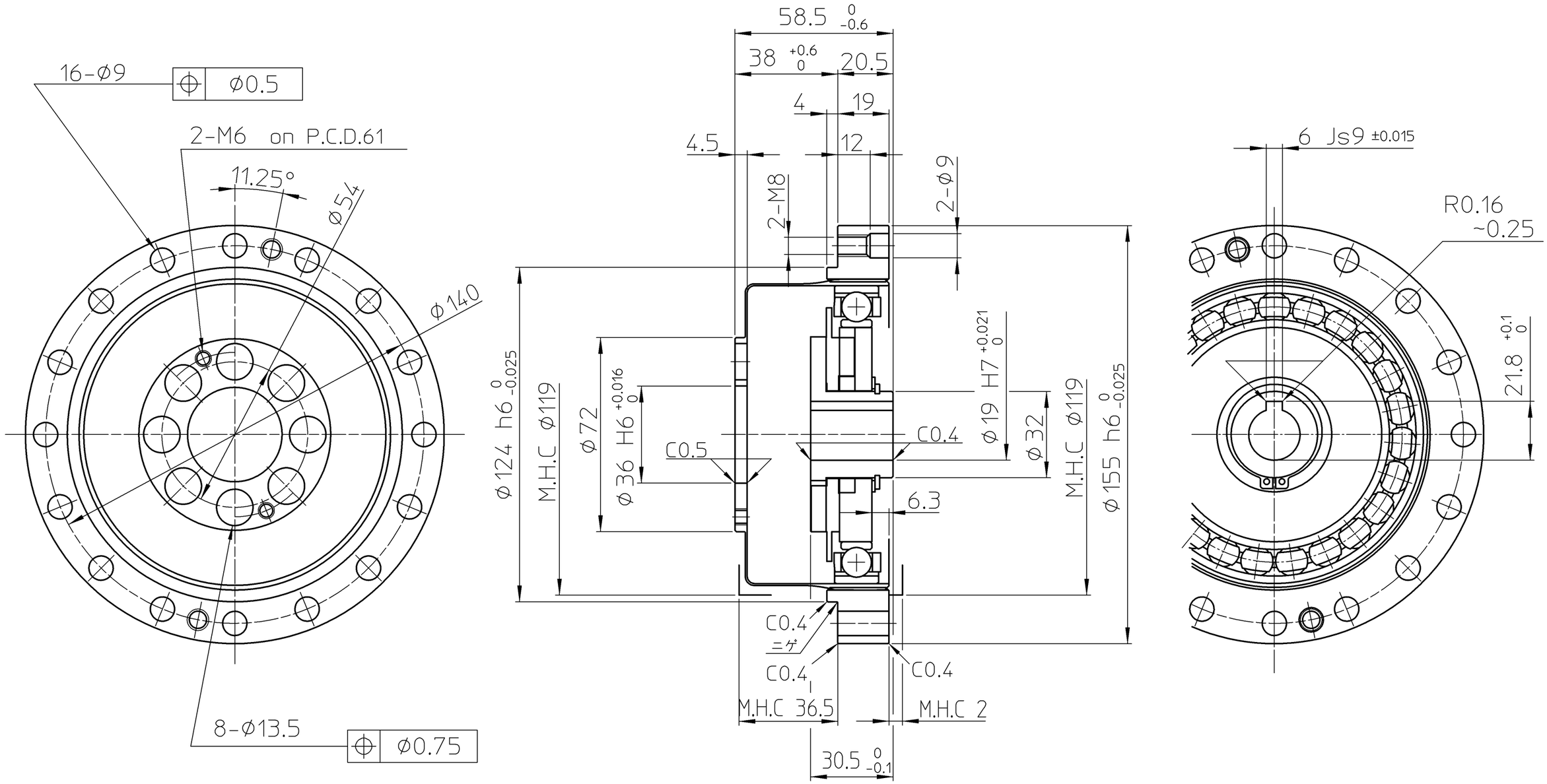

注

設計、取り扱いについてはカタログを参照してください。

M.H.C=MINIMUM HOUSING CLEARANCE

訂正 REV	来歴 DESCRIPTION

仕様 SPEC

尺度 SCALE 1:1.5

機械加工無記号公差 GENERAL TOLERANCE	0 ~ 0.5	0.5 ~ 6	6 ~ 30	30 ~ 120	120 ~ 315	315 ~ 1000	1000 ~ 2000
	±0.05	±0.1	±0.2	±0.3	±0.5	±0.8	±1.2

備考 REMARKS : 特記無き角はC0.2以下、すみの丸みはR0.4以下

無記号表面アラサ SURFACES MARKED EXCEPT AS NOTED ▽→▽ 50S ▽▽→▽▽ 25S ▽▽▽→▽▽▽ 6.3S

DWG SIZE A3 | UNIT mm | THIRD ANG

設計 DESIGN	K.SHIRASAWA	Sep-24-03
検図 VRFD	T.HAGIWARA	Sep-24-03
承認 APPD	T.HAGIWARA	Sep-24-03

HARMONIC DRIVE SYSTEMS INC TOKYO JAPAN

タイトル TITLE 納入仕様図

製品名 ARTICLE CSG-45-XXX-2A-GR

図番 DWG No B1A5784 —

本図は(株)ハーモニック・ドライブ・システムズの所有に係わるものです。許可なく第3者に見せたり、トレースその他の複写及び指定された用途以外には使用しないで下さい。

TP-0E3