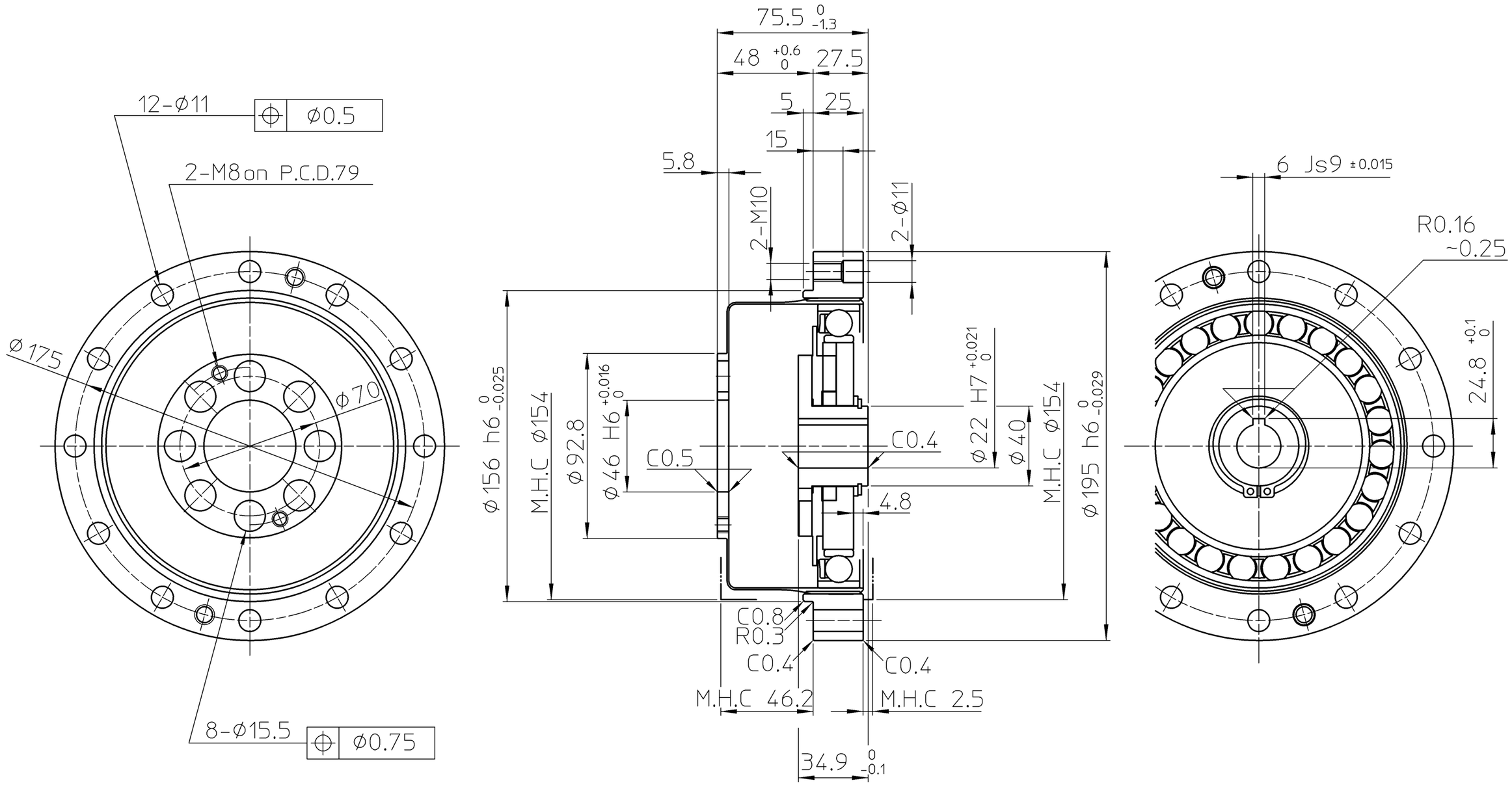

M.H.C = MINIMUM HOUSING CLEARANCE

機械加工無記号公差 GENERAL TOLERANCE	0 ~ 0.5	0.5 ~ 6	6 ~ 30	30 ~ 120	120 ~ 315	315 ~ 1000	1000 ~ 2000
	±0.05	±0.1	±0.2	±0.3	±0.5	±0.8	±1.2

無記号表面アラサ SURFACES MARKED EXCEPT AS NOTED
▽ → ▽ (50S) ▽▽ → ▽▽ (25S) ▽▽▽ → ▽▽▽ (6.3S)

訂正 REV.	年 月 日 DATE	来 歴 DESCRIPTION	製 図 DRAWN	審 査 CHKD

本図は（株）ハーモニック・ドライブ・システムズの所有に係わるものです．許可なく第3者に見せたり，トレースその他の複写及び指定された用途以外には使用してはならない．

工事番号 No, OF WORK | 台数 QTY

熱処理 HEAT						
備考 REMARKS	特記なき角はC0．2以下，すみはR0．4以下	材 質 MATL	1台分数 QTY	素 材 寸 法 BLANK DIMENSIONS	素材重量 BLANK WT	仕上重量 CALC WT
設 計 DESIGN			SCALE 1:2	製 品 名 ARTICLE CSF-58- -2A-GR		
製 図 DRAWN	タナカ	Jan-16-92				
審 査 CHKD			THIRD ANG			
承 認 APPD						

HARMONIC DRIVE SYSTEMS INC TOKYO JAPAN

図面サイズ DWG SIZE: D

図 番 DWG No, B1A0672