REMARKS

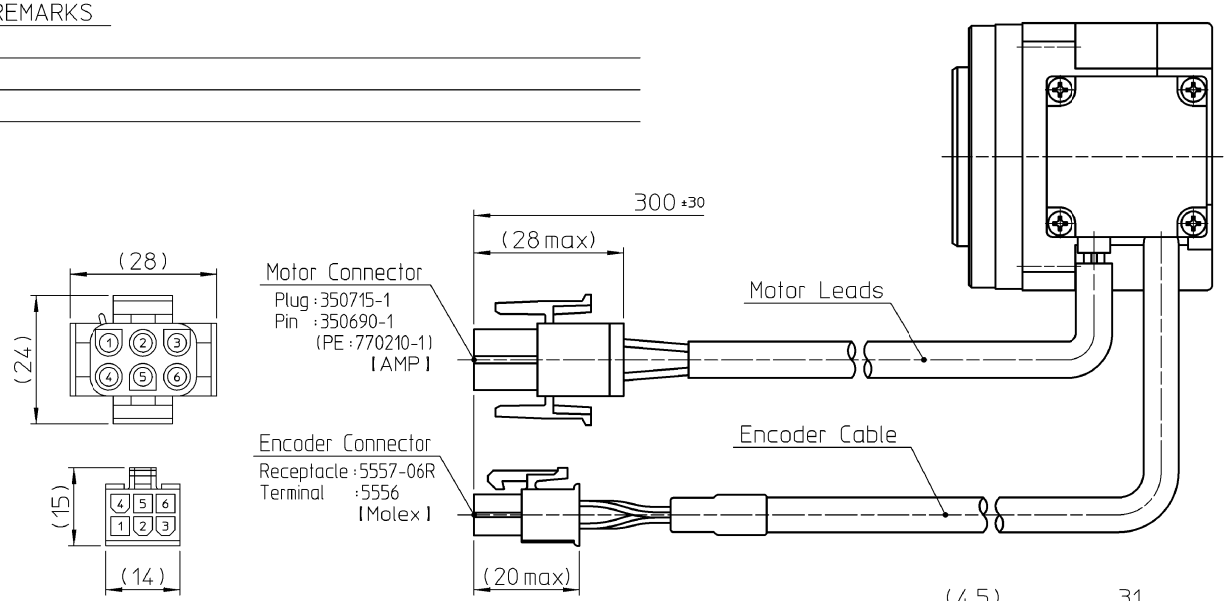

Motor Connector

PIN No.	Color	Signal
1	Red	U
2	White	V
3	Black	W
4	Green/Yellow	PE
5	—	—
6	—	—

Encoder Connector

PIN No.	Color	Signal
1	Red	+5V
2	Black	0V
3	Yellow	SD
4	Blue	$\overline{SD}$
5	—	—
6	—	—

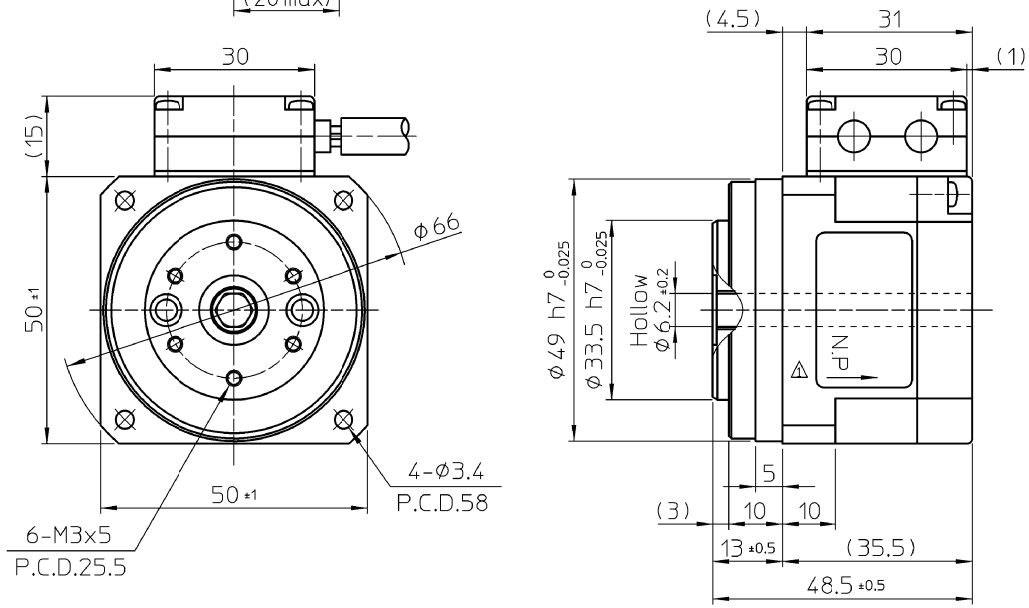

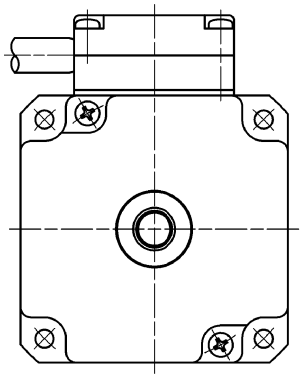

PROPRIETORSHIP
This drawing (document) is the **PROPERTY** of Harmonic Drive Systems,Inc. and shall not be traced, otherwise copied or used for purposes other than agreed upon, nor communicated to any third party without written permission of Harmonic Drive Systems,Inc.

CUSTOMER DRAWING NO.

訂正 REV	1	来歴 DESCRIPTION	N.P printed details have been deleted.
仕様 SPEC			

機械加工無記号公差 GENERAL TOLERANCE	0 ~ 0.5	0.5 ~ 6	6 ~ 30	30 ~ 120	120 ~ 315	315 ~ 1000	1000 ~ 2000
	±0.05	±0.1	±0.2	±0.3	±0.5	±0.8	±1.2

備考 REMARKS : 特記無き角はC0.2以下、すみの丸みはR0.4以下

無記号表面アラサ SURFACES MARKED EXCEPT AS NOTED ▽ → ▽ 50S ▽▽ → ▽▽ 25S ▽▽▽ → ▽▽▽ 6.3S

尺度 SCALE	Free
DWG SIZE	A3
UNIT	mm
THIRD ANG	

設計 DESIGN	Y.Saito	Dec-18-12
検図 VRFD	T.Hirabayashi	Dec-18-12
承認 APPD	H.TSUKAHARA	Dec-18-12

HARMONIC DRIVE SYSTEMS INC TOKYO JAPAN

タイトル TITLE

製品名 ARTICLE FHA-8C-50-E200-C

OUTLINE DRAWING

図番 DWG No B2N2216 — A

本図は(株)ハーモニック・ドライブ・システムズの所有に係わるものです。許可なく第3者に見せたり、トレースその他の複写及び指定された用途以外には使用しないで下さい。

TP-0E3