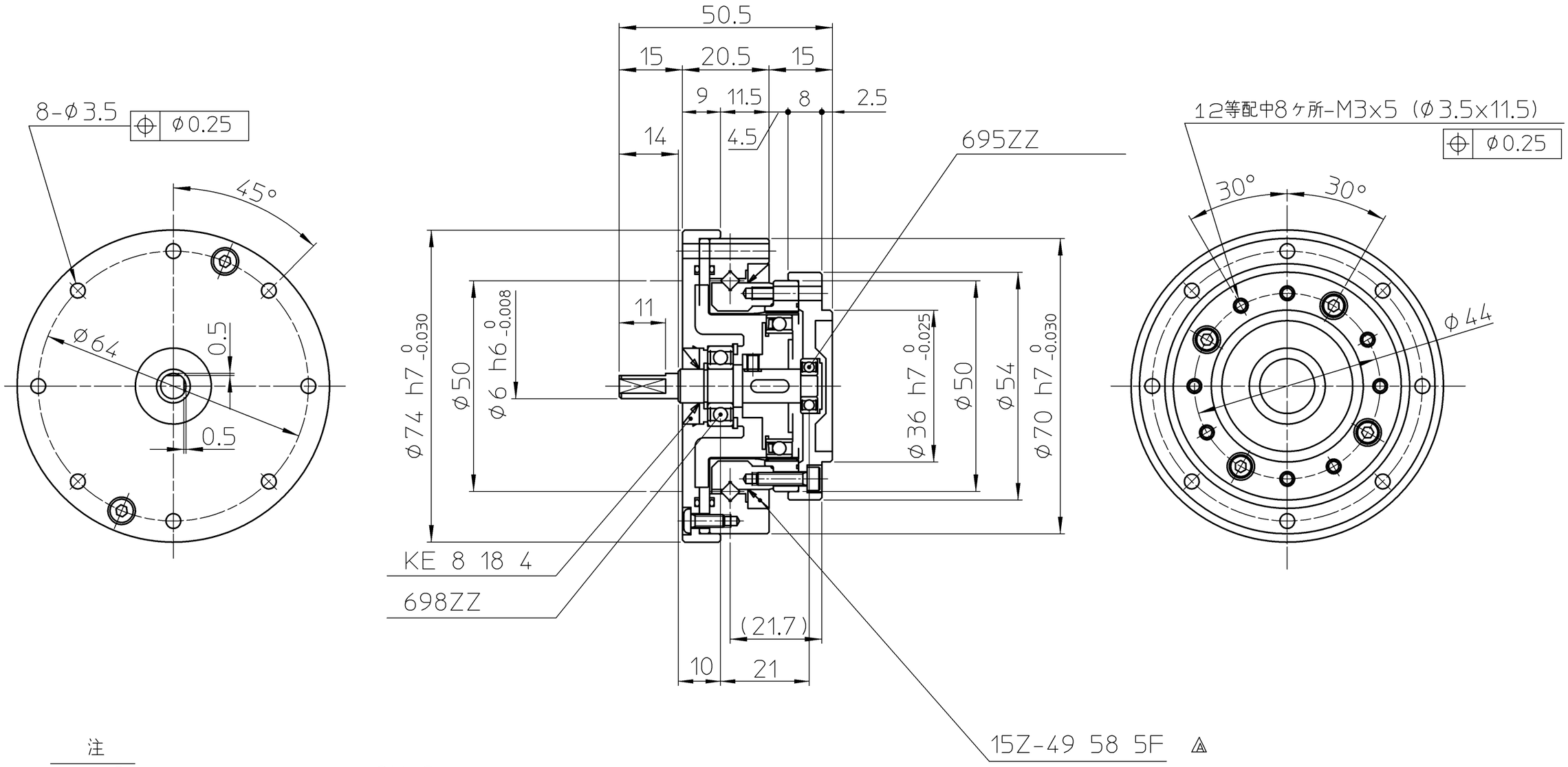

注

1、潤滑 ： ハーモニック・グリース SK-2
（クロスローラベアリング部は4B No.2）

2、設計・取扱いについてはカタログを参照ください。

訂正	A	来 歴	オイルシール型式変更(弊社都合)						設計	K.SHIRASAWA	Mar-12-04	タイトル 納入仕様図
熱処理			材 質			尺 度	1:1		検図	S.TEZUKA	Mar-12-04	製品名/部品名 SHG-14-XXX-2UJ
機械加工無記号公差	0～0.5	0.5～6	6～30	30～120	120～315	315～1000	1000～2000	備考 ： 特記無き角はC0．2以下、すみの丸みはR0．4以下	承認	T.HAGIWARA	Mar-12-04	
	±0.05	±0.1	±0.2	±0.3	±0.5	±0.8	±1.2	無記号表面アラサ ▽→▽50S ▽▽→▽▽25S ▽▽▽→▽▽▽6.3S	DWG SIZE A3	UNIT mm	THIRD ANG	HARMONIC DRIVE SYSTEMS INC TOKYO JAPAN

本図は（株）ハーモニック・ドライブ・システムズの所有に係わるものです．許可なく第3者に見せたり、トレースその他の複写及び指定された用途以外には使用しないで下さい．

図番 DWG No B2A6110 — A

TP-0E3