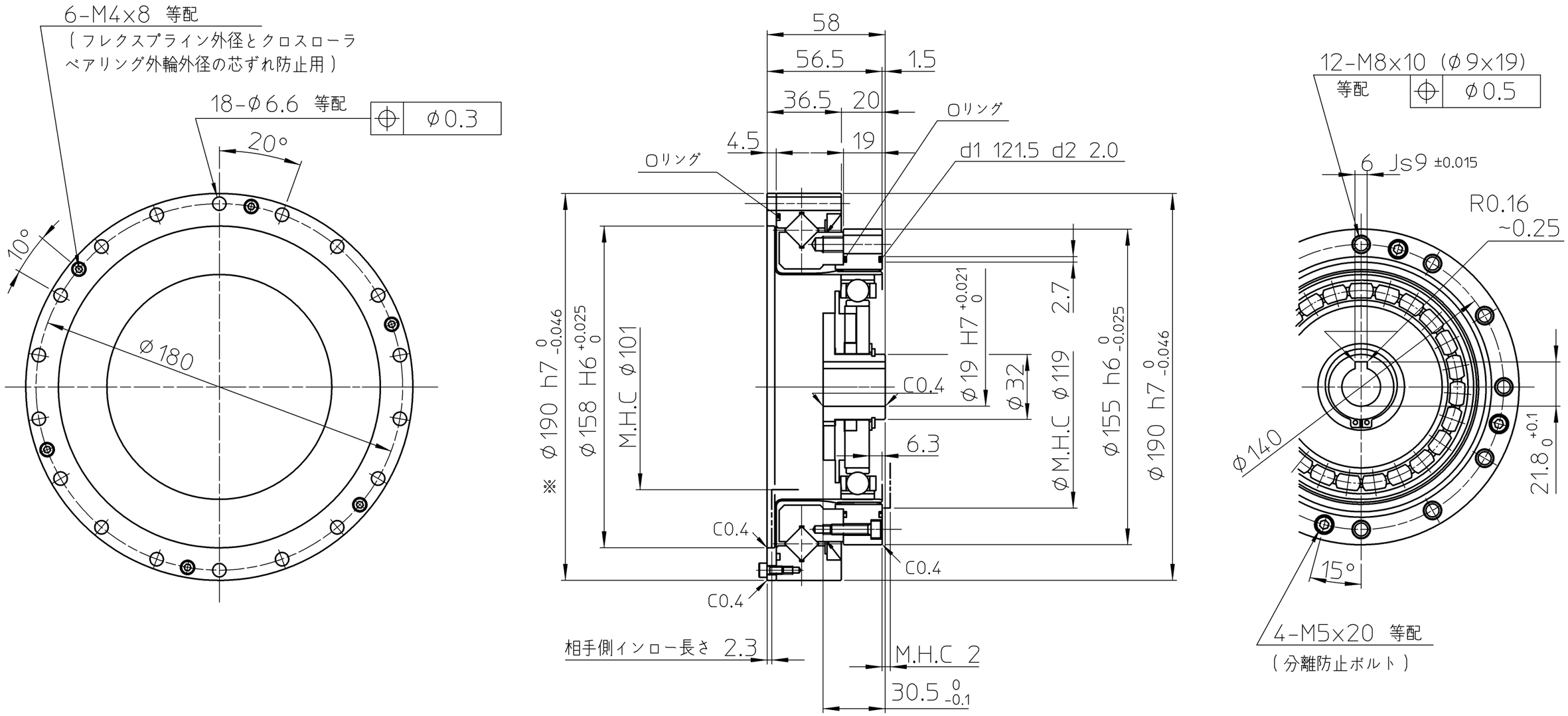

注

1．潤滑剤 ： ハーモニック・グリス SK-1A クロスローラベアリング部は4B No.2
フレクスプライン内面及びウェーブジェネレータには、貴社にて塗布願います。

2．※の寸法は仮止めボルト付近の値とします。貴社にて組立後は本寸法となります。
設計・取扱については弊社にお問い合わせ下さい。

M.H.C=MINIMUM HOUSING CLEARANCE

製品添付品	
Oリング	d1 121.5 d2 2.0

訂正 REV	来歴 DESCRIPTION

仕様 SPEC

尺度 SCALE 1:2

機械加工無記号公差 GENERAL TOLERANCE	0 ~ 0.5	0.5 ~ 6	6 ~ 30	30 ~ 120	120 ~ 315	315 ~ 1000	1000 ~ 2000
	±0.05	±0.1	±0.2	±0.3	±0.5	±0.8	±1.2

備考 REMARKS ： 特記無き角はC0．2以下、すみの丸みはR0．4以下

無記号表面アラサ SURFACES MARKED EXCEPT AS NOTED ▽ → ▽ 50S ▽▽ → ▽▽ 25S ▽▽▽ → ▽▽▽ 6.3S

DWG SIZE A3 | UNIT mm | THIRD ANG

設計 DESIGN	K.SHIRASAWA	Oct-28-03
検図 VRFD	S.TEZUKA	Oct-28-03
承認 APPD	T.HAGIWARA	Oct-28-03

HARMONIC DRIVE SYSTEMS INC TOKYO JAPAN

タイトル TITLE 納入仕様図

製品名 ARTICLE SHG-45-XXX-2SO

図番 DWG No B2A7160 −

本図は（株）ハーモニック・ドライブ・システムズの所有に係わるものです．許可なく第3者に見せたり、トレースその他の複写及び指定された用途以外には使用しないで下さい．

TP-0E3