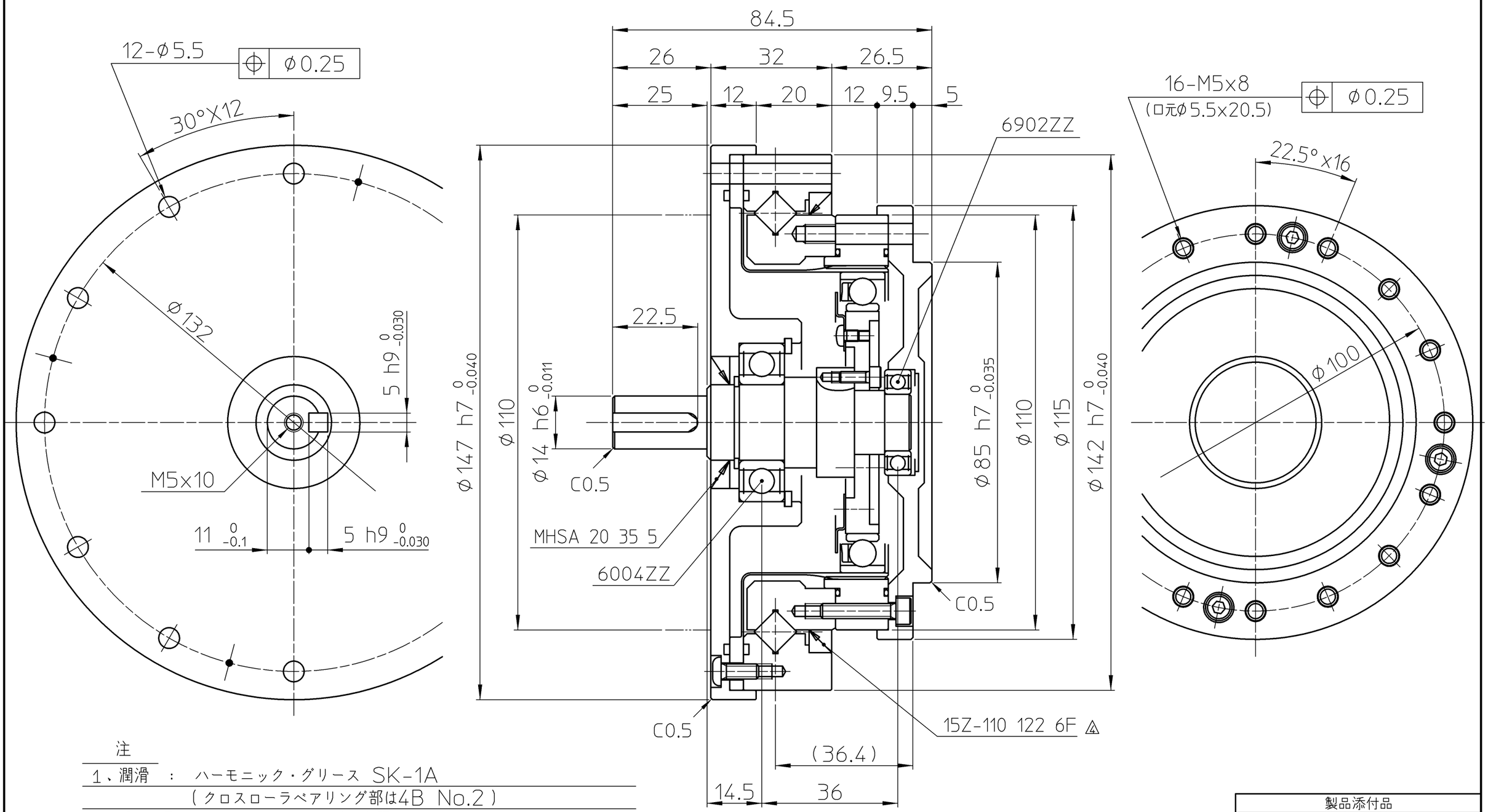

注

1、潤滑　：　ハーモニック・グリース SK-1A
（クロスローラベアリング部は4B No.2）

2、設計・取扱いについてはカタログを参照ください。

製品添付品	
平行キー	5x5x22.5（片トガリ）

訂正 REV	4	来歴 DESCRIPTION	オイルシール型式変更(弊社都合)
仕様 SPEC		尺度 SCALE	1:1

機械加工無記号公差 GENERAL TOLERANCE	0 ~ 0.5	0.5 ~ 6	6 ~ 30	30 ~ 120	120 ~ 315	315 ~ 1000	1000 ~ 2000
	±0.05	±0.1	±0.2	±0.3	±0.5	±0.8	±1.2

備考 REMARKS　：　特記無き角はC0.2以下、すみの丸みはR0.4以下

無記号表面アラサ SURFACES MARKED EXCEPT AS NOTED　▽ → ▽50S　▽▽ → ▽▽25S　▽▽▽ → ▽▽▽6.3S

DWG SIZE	UNIT	THIRD ANG
A3	mm	

設計 DESIGN	K.SHIRASAWA	Jun-11-04
検図 VRFD	S.TEZUKA	Jun-11-04
承認 APPD	T.HAGIWARA	Jun-11-04

HARMONIC DRIVE SYSTEMS INC TOKYO JAPAN

タイトル TITLE　納入仕様図

製品名 ARTICLE　SHF-32-XXX-2UJ

図番 DWG No　B2A1990 − D

本図は（株）ハーモニック・ドライブ・システムズの所有に係わるものです．許可なく第3者に見せたり、トレースその他の複写及び指定された用途以外には使用しないで下さい．

TP-0E3