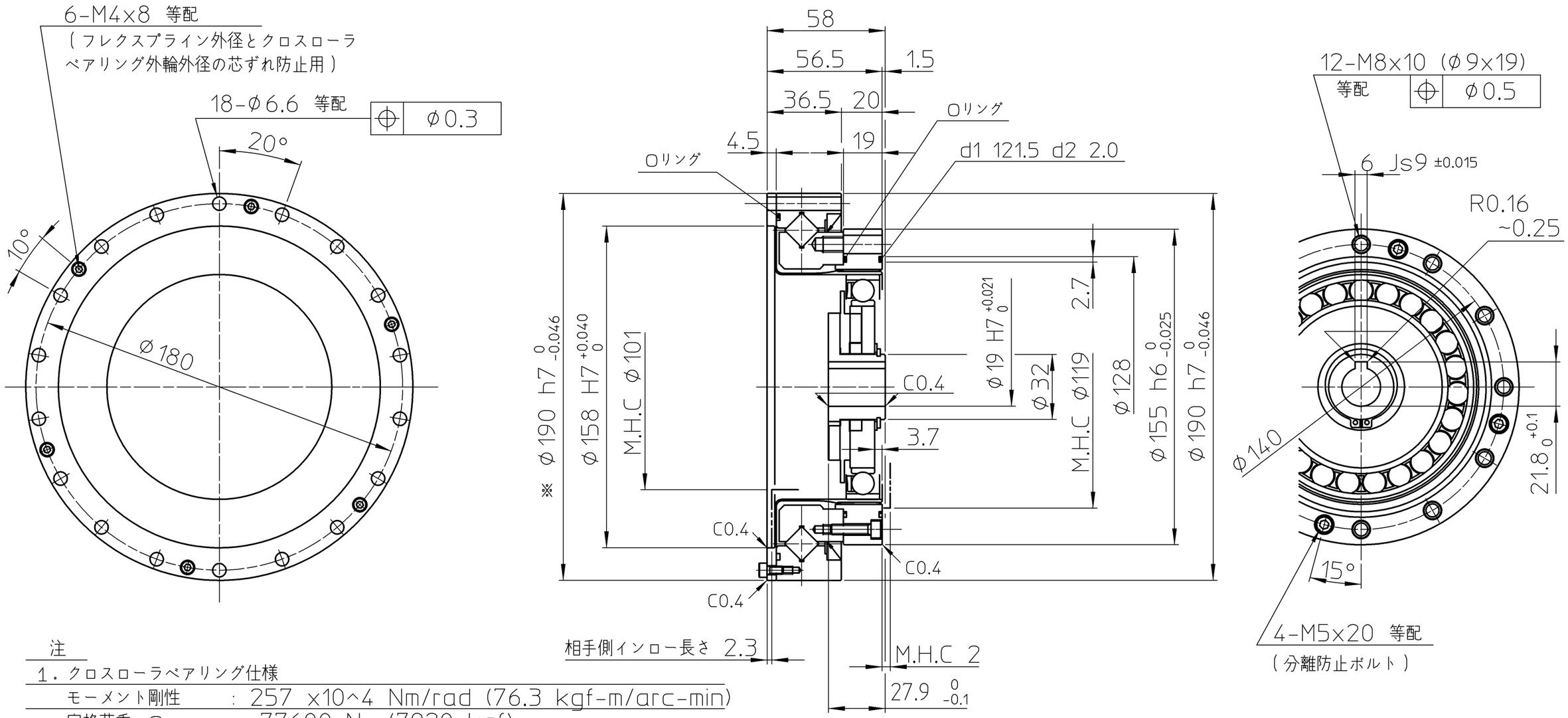

注

1．クロスローラベアリング仕様

モーメント剛性 ： 257 x10^4 Nm/rad (76.3 kgf-m/arc-min)

定格荷重 C ： 77600 N (7920 kgf)

Co ： 135000 N (13800 kgf)

PCD ： 154 mm

許容モーメント荷重 ： 1127 Nm (115 kgf-m)

2．潤滑剤 ハーモニック・グリス SK-1A

（但し、クロスローラベアリング部はハーモニックグリス 4BNo.2）

フレクスプライン内面及びウェーブジェネレータには、貴社にて塗布願います。

3．※の寸法は仮止めボルト付近の値とします。貴社にて組立後は本寸法となります。

設計・取扱についてはカタログを参照ください。

M.H.C = Minimum housing clearance

製品添付品	
Oリング	d1 121.5 d2 2.0

訂正 REV	来歴 DESCRIPTION

仕様 SPEC

尺度 SCALE 1:2

機械加工無記号公差 GENERAL TOLERANCE	0 ~ 0.5	0.5 ~ 6	6 ~ 30	30 ~ 120	120 ~ 315	315 ~ 1000	1000 ~ 2000
	±0.05	±0.1	±0.2	±0.3	±0.5	±0.8	±1.2

備考 REMARKS ： 特記無き角はC0．2以下、すみの丸みはR0．4以下

無記号表面アラサ SURFACES MARKED EXCEPT AS NOTED ▽ → ▽ 50S ▽▽ → ▽▽ 25S ▽▽▽ → ▽▽▽ 6.3S

DWG SIZE A3 | UNIT mm | THIRD ANG

設計 DESIGN	K.SHIRASAWA	Nov-26-03
検図 VRFD	S.TEZUKA	Nov-26-03
承認 APPD	T.HAGIWARA	Nov-26-03

HARMONIC DRIVE SYSTEMS INC TOKYO JAPAN

タイトル TITLE 納入仕様図

製品名 ARTICLE SHF-45-XXX-2SO

2SO 標準

図番 DWG No B2A7235 −

本図は（株）ハーモニック・ドライブ・システムズの所有に係わるものです．許可なく第3者に見せたり、トレースその他の複写及び指定された用途以外には使用しないで下さい．

TP-0E3