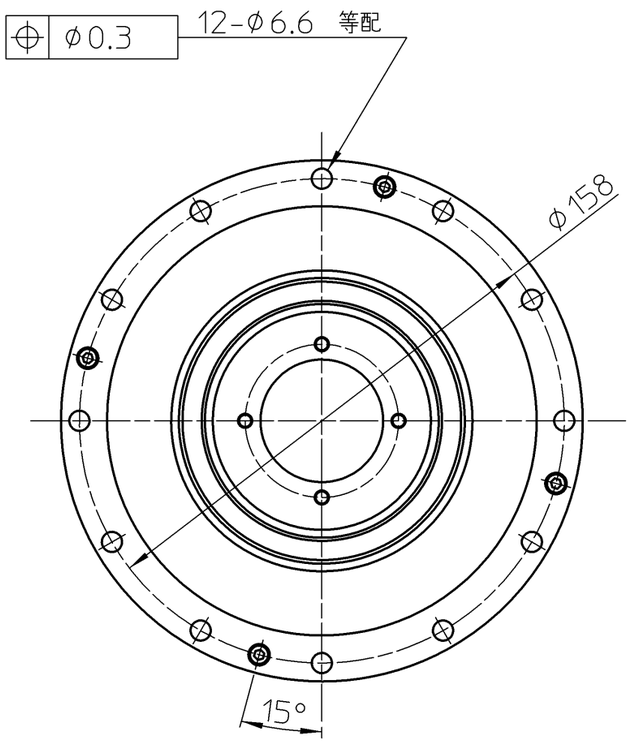

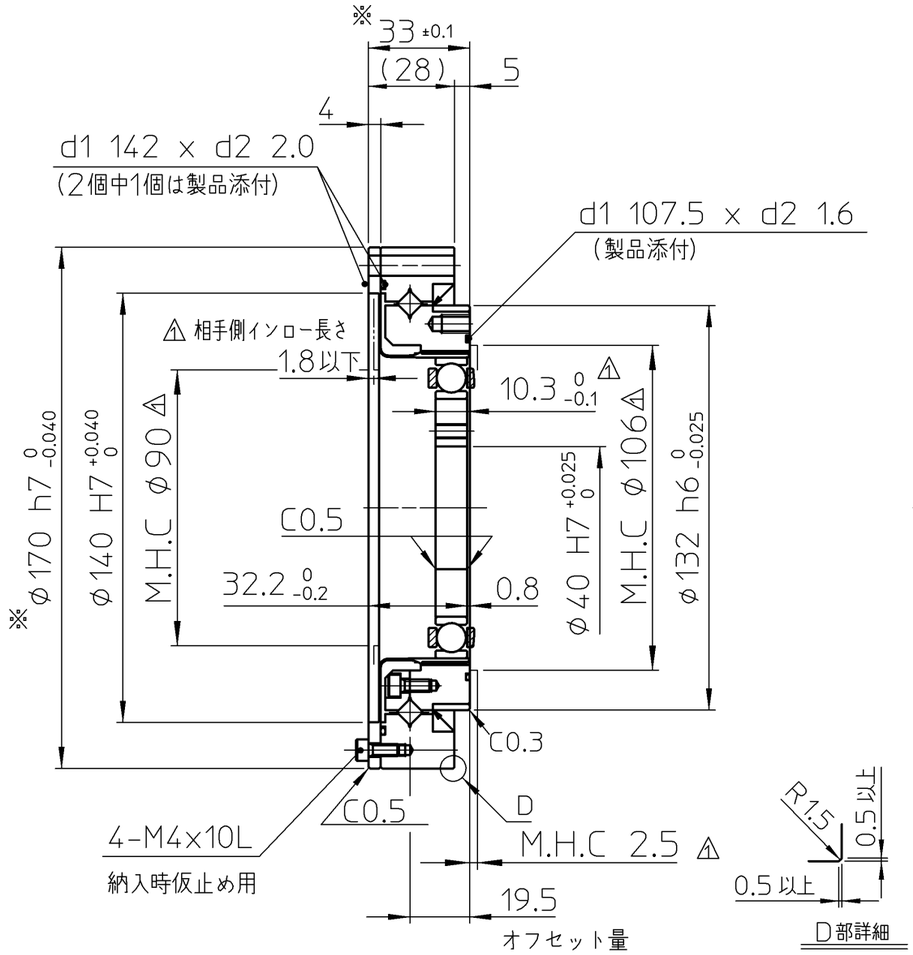

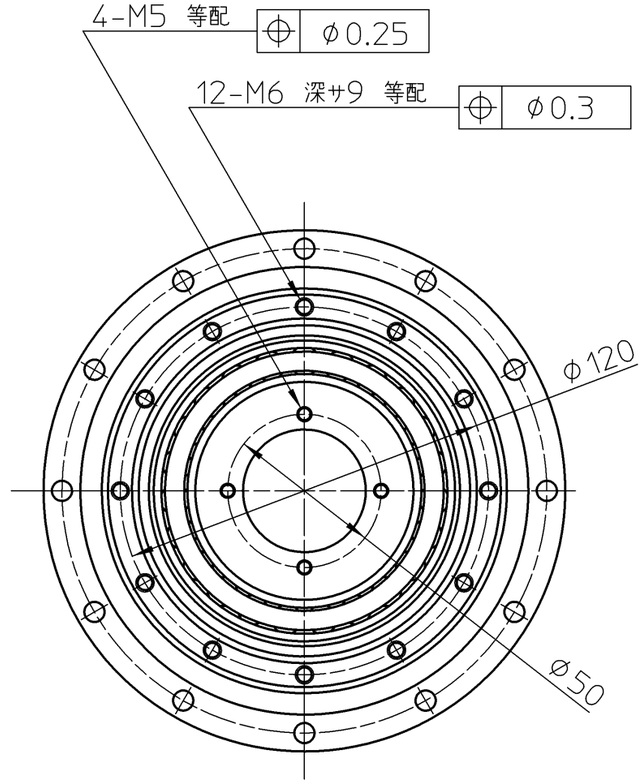

製品添付品		
Oリング	d1 142	d2 2.0
Oリング	d1 107.5	d2 1.6

定格表

速比	定格トルク (2000rpm)	起動・停止時の許容ピークトルク	平均負荷トルクの許容最大値	瞬間許容最大トルク	慣性モーメント I	コロのピッチ円径	オフセット量 (C/S側)	基本動定格荷重 C	基本静定格荷重 Co	許容モーメント荷重 Mc	モーメント剛性	質量
——	Nm	Nm	Nm	Nm	$\times10^{-4}$kg·m^2	mm	mm	$\times10^2$ N	$\times10^2$ N	Nm	$\times10^4$ Nm/rad	kg
50	96	281	137	480	2.85	133.25	19.5	216	408	424	145	3.09
100	185	398	260	700								
160	206	453	316	765								

注

1. M.H.C = MINIMUM HOUSING CLEARANCE
2. $I=GD^2/4$
3. クロスローラベアリングとフレクスプラインは芯出しして仮止めしてあります。
4. ※の寸法は仮止めボルト付近の値とします。貴社にて組立後は本寸法となります。
5. 潤滑剤 ハーモニック・グリースSK-1A
   フレクスプライン内面とウェーブジェネレータには、貴社にて塗布願います。
6. 設計、取り扱いについてはカタログを参照してください。

訂正 REV	1	来歴 DESCRIPTION	寸法追加及び変更
仕様 SPEC			

機械加工無記号公差 GENERAL TOLERANCE	0 ~ 0.5	0.5 ~ 6	6 ~ 30	30 ~ 120	120 ~ 315	315 ~ 1000	1000 ~ 2000
	±0.05	±0.1	±0.2	±0.3	±0.5	±0.8	±1.2

備考 REMARKS : 特記無き角はC0.2以下、すみの丸みはR0.4以下

無記号表面アラサ SURFACES MARKED EXCEPT AS NOTED ▽ → ▽50S ▽▽ → ▽▽25S ▽▽▽ → ▽▽▽6.3S

尺度 SCALE	1:2
DWG SIZE	A3
UNIT	mm
THIRD ANG	

設計 DESIGN	K.SHIRASAWA	Jul-22-03
検図 VRFD	T.HAGIWARA	Jul-22-03
承認 APPD	T.HAGIWARA	Jul-22-03

HARMONIC DRIVE SYSTEMS INC TOKYO JAPAN

タイトル TITLE 納入仕様図

製品名 ARTICLE SHD-40-XXX-2SH

ASSEMBLY DRAWING

図番 DWG No B2A6895 − A

本図は(株)ハーモニック・ドライブ・システムズの所有に係わるものです。許可なく第3者に見せたり、トレースその他の複写及び指定された用途以外には使用しないで下さい。

TP-0E3