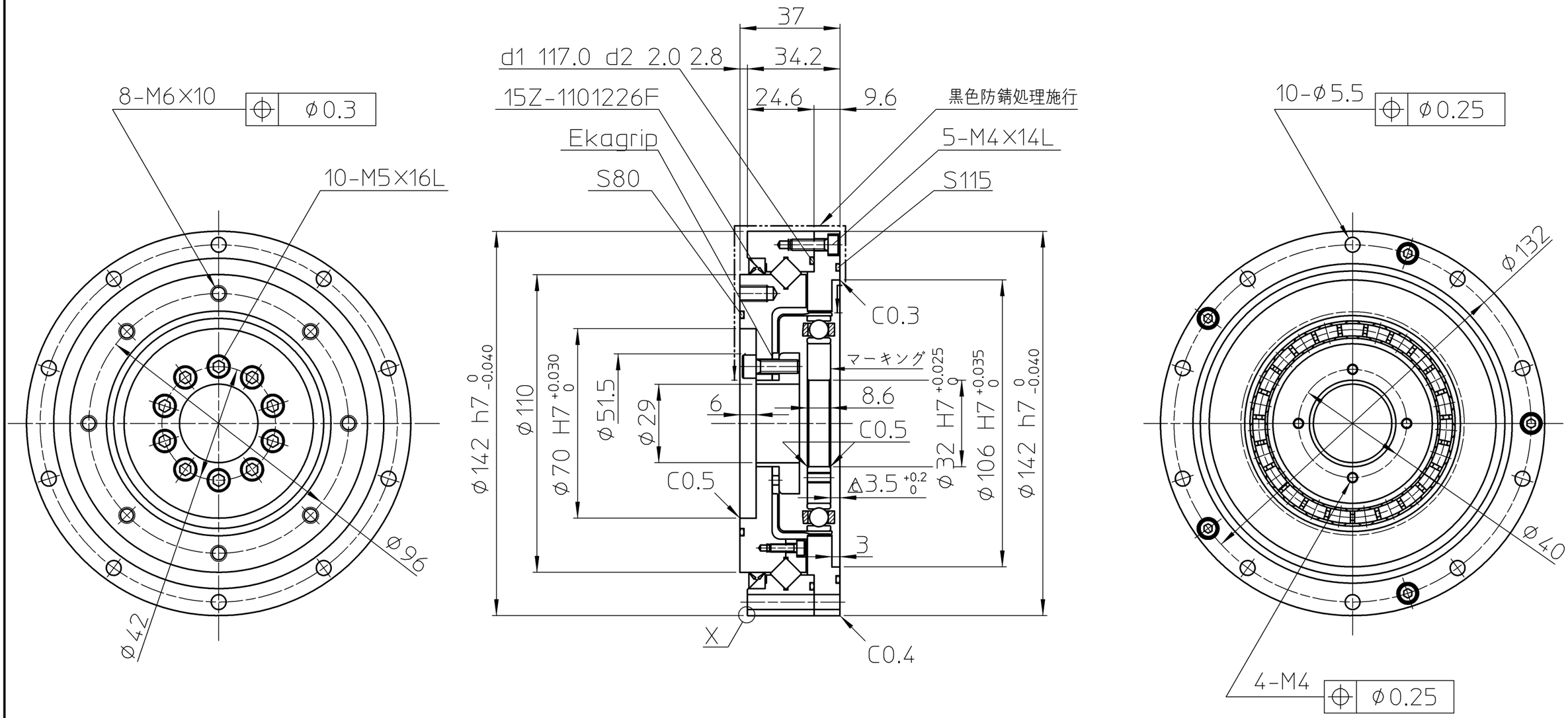

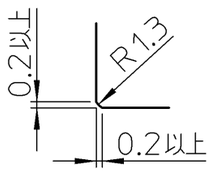

X部詳細

注

潤滑：ハーモニック・グリース SK-1A

但し、クロスローラベアリング部はハーモニック・グリース 4B No.2

設計、取り扱いについてはカタログを参照してください。

製品添付品	
Oリング	S80
Oリング	S115

訂正 REV	来歴 DESCRIPTION
C	公差追加。

仕様 SPEC (標準)

尺度 SCALE 1:1.5

機械加工無記号公差 GENERAL TOLERANCE	0 ~ 0.5	0.5 ~ 6	6 ~ 30	30 ~ 120	120 ~ 315	315 ~ 1000	1000 ~ 2000
	±0.05	±0.1	±0.2	±0.3	±0.5	±0.8	±1.2

備考 REMARKS : 特記無き角はC0.2以下、すみの丸みはR0.4以下

無記号表面アラサ SURFACES MARKED EXCEPT AS NOTED ▽→▽50S ▽▽→▽▽25S ▽▽▽→▽▽▽6.3S

DWG SIZE A3 | UNIT mm | THIRD ANG

設計 DESIGN	Y.MIZUTANI	Jul- 5-10
検図 VRFD	T.HAGIWARA	Jul- 5-10
承認 APPD	J.KUROGI	Jul- 5-10

HARMONIC DRIVE SYSTEMS INC TOKYO JAPAN

タイトル TITLE 納入仕様図

製品名 ARTICLE CSD-32-XXX-2UF

図番 DWG No C2A0381 − C

本図は（株）ハーモニック・ドライブ・システムズの所有に係わるものです．許可なく第3者に見せたり、トレースその他の複写及び指定された用途以外には使用しないで下さい．

TP-0E3