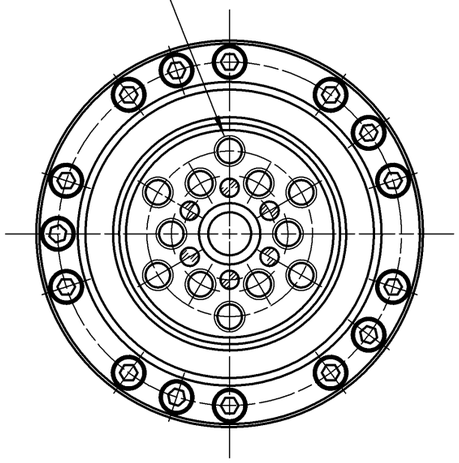

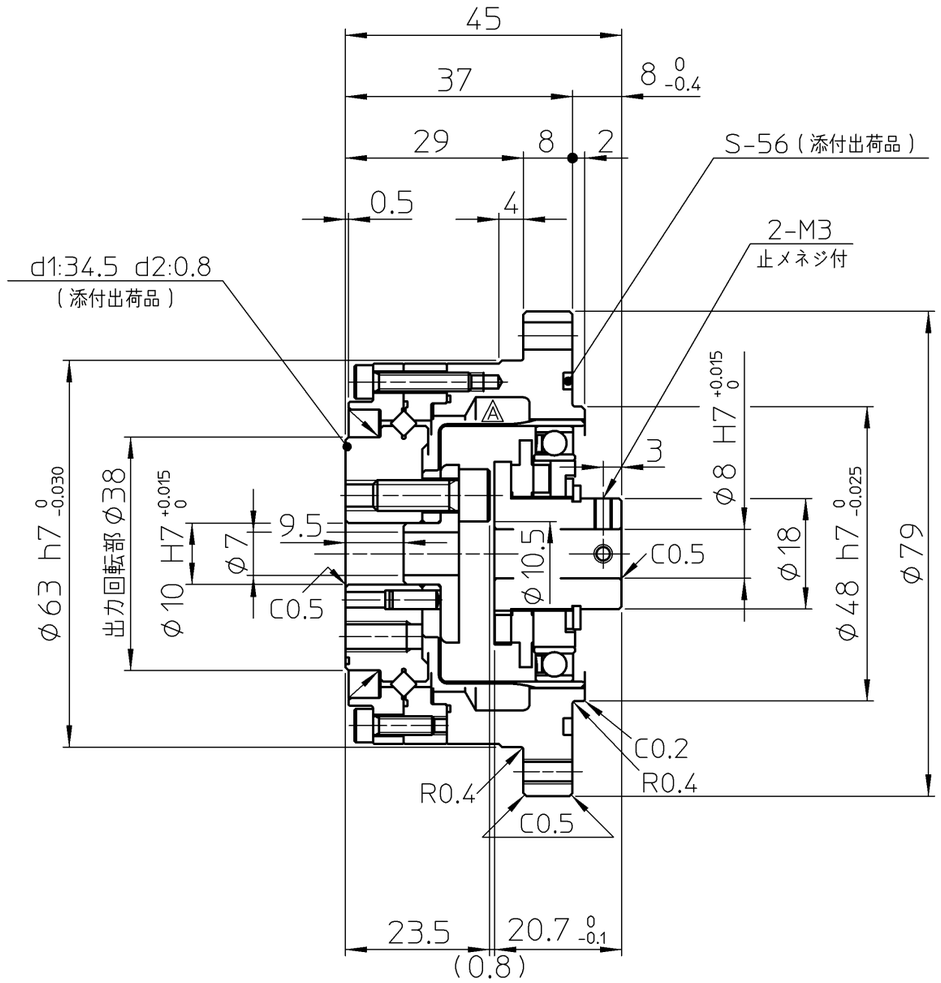

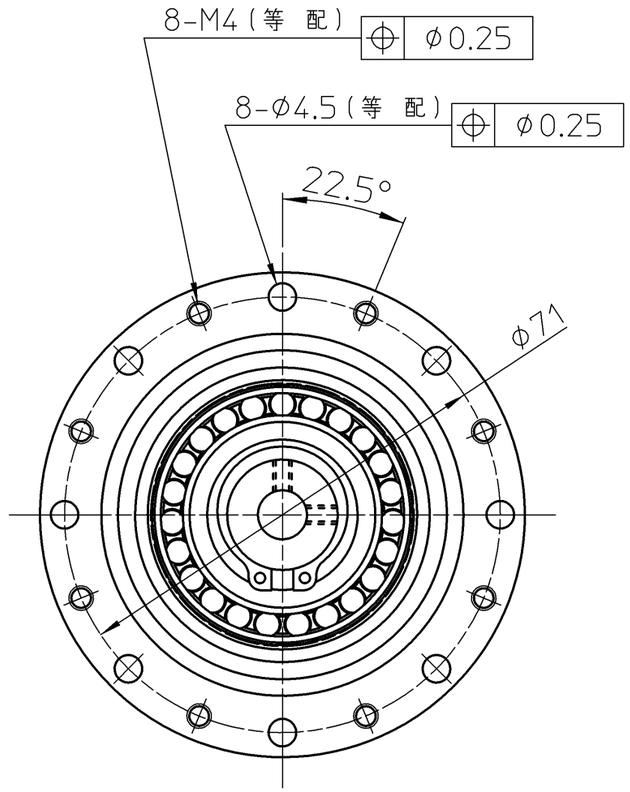

注

1. 潤滑 ： ハーモニック・グリース SK-2
（クロスローラベアリング部は4B No.2）
2. 設計、取り扱いについてはカタログを参照してください。

製品添付品	
Oリング	S56
Oリング	d1 34.5 d2 0.80

訂正 REV	A	来歴 DESCRIPTION	サークス、クロスローラベアリング間のOリング溝位置変更(基本部品変更)
仕様 SPEC	（標準）	尺度 SCALE	1:1

機械加工無記号公差 GENERAL TOLERANCE	0 ~ 0.5	0.5 ~ 6	6 ~ 30	30 ~ 120	120 ~ 315	315 ~ 1000	1000 ~ 2000
	±0.05	±0.1	±0.2	±0.3	±0.5	±0.8	±1.2

備考 REMARKS ： 特記無き角はC0.2以下、すみの丸みはR0.4以下

無記号表面アラサ SURFACES MARKED EXCEPT AS NOTED ▽→▽ 50S ▽▽→▽▽ 25S ▽▽▽→▽▽▽ 6.3S

DWG SIZE	UNIT	THIRD ANG
A3	mm	

設計 DESIGN	K.SHIRASAWA	Mar-18-08
検図 VRFD	J.KUROGI	Mar-18-08
承認 APPD	T.HAGIWARA	Mar-18-08

HARMONIC DRIVE SYSTEMS INC TOKYO JAPAN

タイトル TITLE 納入仕様図

製品名 ARTICLE CSG-17-XXX-2UH

図番 DWG No B2A6083 − A

本図は（株）ハーモニック・ドライブ・システムズの所有に係わるものです．許可なく第3者に見せたり、トレースその他の複写及び指定された用途以外には使用しないで下さい．

TP-0E3