品番 PART No,

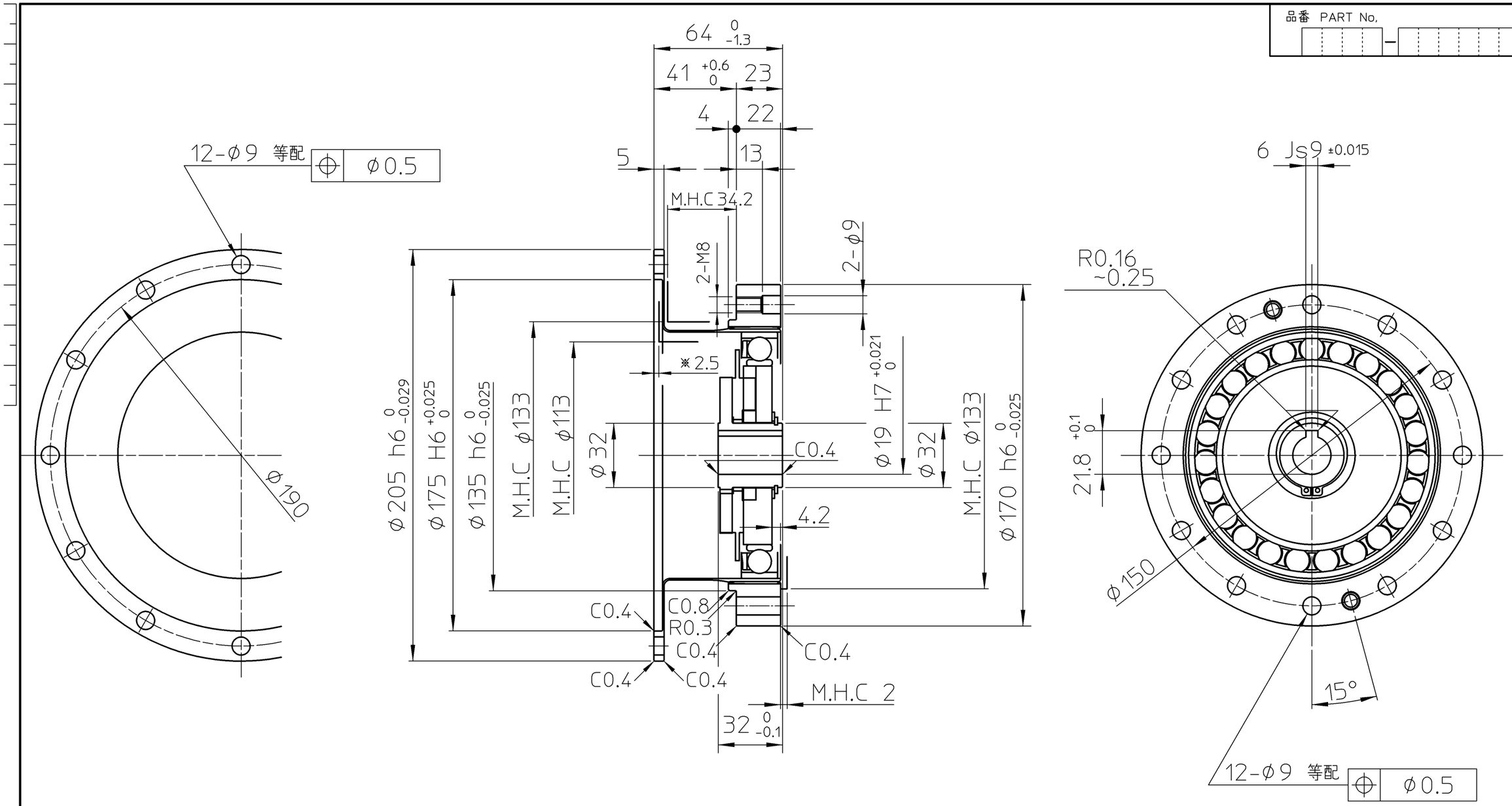

注

設計・取扱いの際には　カタログの『設計上の注意』を参照願います.

※ = 最大取付側インロー長さ

M.H.C=Mnimum housing clearance

機械加工無記号公差 GENERAL TOLERANCE	0 ~ 0.5	0.5 ~ 6	6 ~ 30	30 ~ 120	120 ~ 315	315 ~ 1000	1000 ~ 2000
	±0.05	±0.1	±0.2	±0.3	±0.5	±0.8	±1.2

備考 REMARKS
特記無き角はC0.2以下、すみの丸みはR0.4以下

訂正 REV.	年月日 DATE	来歴 DESCRIPTION	製図 DRAWN	審査 CHKD	承認 APPD

工事番号 No, OF WORK	台数 QTY

本図は(株)ハーモニック・ドライブ・システムズの所有に係わるものです. 許可なく第3者に見せたり, トレースその他の複写及び指定された用途以外には使用してはならない.

設計 DESIGN			SCALE 1:2
製図 DRAWN	クマガイ	May-24-95	
審査 CHKD	ハギワラ	Jun-30-95	THIRD ANG
承認 APPD	タナカ	Jun-30-95	

HARMONIC DRIVE SYSTEMS INC TOKYO JAPAN

DWG SIZE D

製品名 ARTICLE　納入仕様図
SHF-50-　-2A-GR

客先名 CUSTOMER

図番 DWG No, B1I0166

Rev. No,

TP-1D3